Z3 E36 Z3 1.9 Wind deflector

Select another car > Retrofitting / conversion / accessories > Exterior trim components

Sponsored links

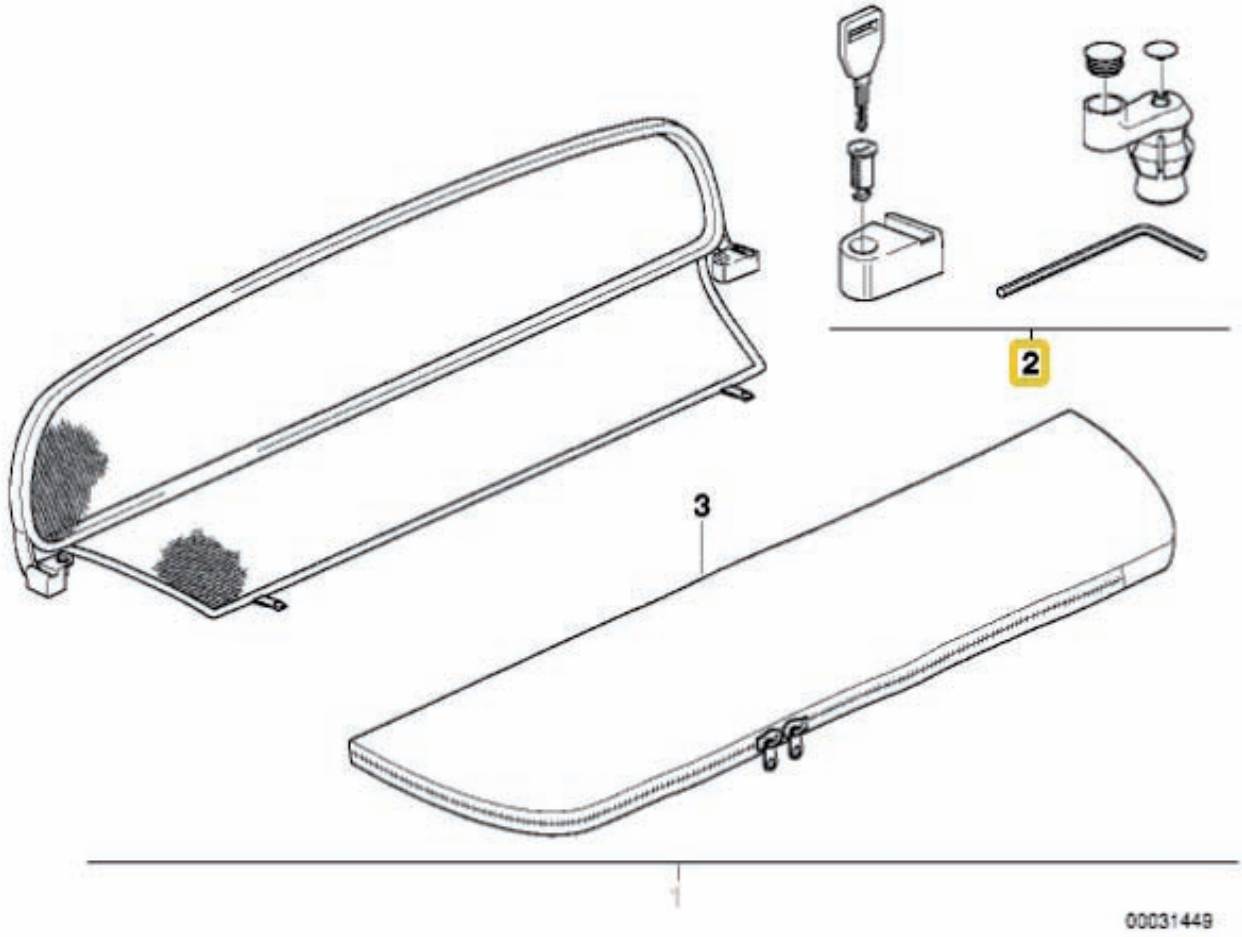

No.	Description	Supp.	Qty	From	Up To	Part Number	Price	Notes
	For vehicles with Rollover protection system	=No						
02	Lock cylinder	ERSATZTEIL	1		04/1999	82199405889	$38.00	
03	Bag	ERSATZTEIL	1		04/1999	82199405890		

Le filet coupe vent, un accessoire bien pratique pour rouler à l'air libre, mais qu'on souhaite parfois retirer notament pour dégager la vue arrière lorsque la capote est relevée. Pas de soucis me direz-vous, c'est prévu d'origine. Certes ! Sauf que, parfois à l'issue de plusieurs changements de propriétaires, on ne dispose plus de la fameuse petite clé indispensable...

Première opération à réaliser, démonter l'ensemble du déflecteur en dévissant les écrous 6 pans des deux supports (dévisser généreusement, mais pas à fond et retirer le support en tirant vers le haut. Si vous dévissez à fond, la coupelle inférieure de la tulipe de maintient tombera au fond du puits et c'est un peu galère à récupérer ensuite sans démonter tout l'entourage).

Extraire ensuite les deux cylindres de verrouillage en effaçant les goupilles une à une (comme indiqué ci-après).

Une fois que c'est fait, vous avez en main le « corps du délit », les deux cylindres orphelins. Qu'en faire ?

L'idée première serait de changer tout simplement ces deux cylindres par des neufs. Apparement une évidence, qui nous amène droit dans le mur. Et oui, inutile de se tourner vers BMW : cet accessoire figure bien toujours au catalogue, mais il n'est plus maintenu en production et il n'y a pas non plus de stock disponible.

Quelle solution alors ?

Faire recomposer une clé par votre serrurier préféré. Là, jai bien dit un « serrurier », pas un limeur de profilé accessoirement cordonnier ou autre chose. Il faut un homme de l'art. Heureusement, ça fait encore partie des professions pas trop difficile à trouver partout sur le territoire. Ca prend bien évidemment un peu de temps parce que la bonne combinaison de goupille ne se dévoile pas sans un peu de résistance, même si c'est une serrure peu compliquée. Quoi qu'il en soit, un artisan digne de sa profession vous fera l'ouvrage sans difficulté majeure et, cerise sur le gâteau, pour un prix ultra compétitif. Pour info, j'ai payé 9,50 euros pour refaire une clé d'après cylindre chez Bezian à Toulouse.

Donc, si vous ne trouvez plus vos clés, n'hésitez pas !

Faire pivoter le support pour amener la fente dans l'axe de la tête du cylindre de verrouillage et le retirer.

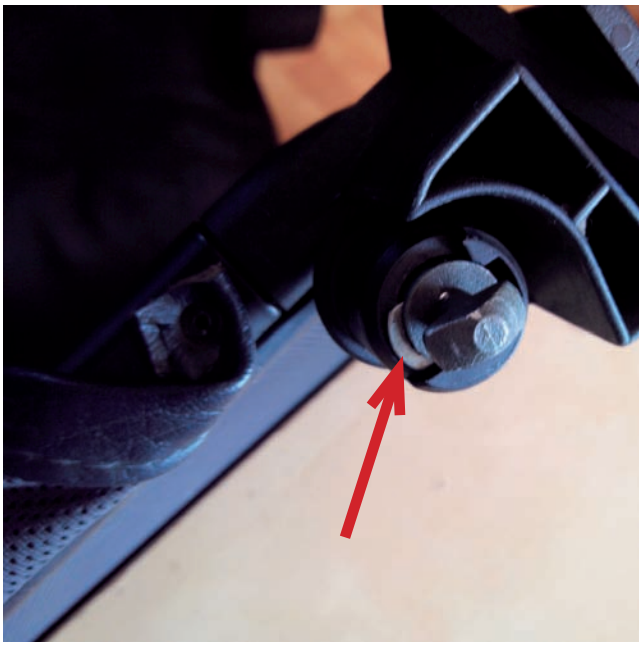

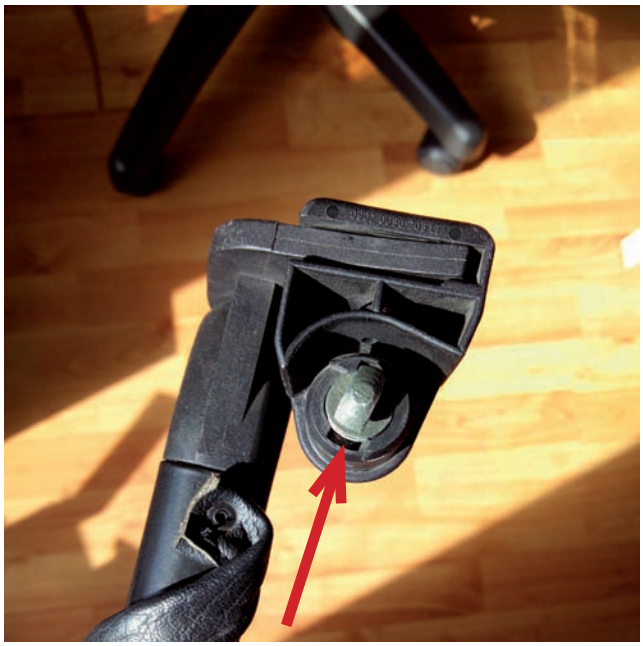

Utiliser une tige plate métallique pour repousser la première goupille et dégager la lumière d'accès aux suivantes. Les repousser une par une délicatement pour déverrouiller le cyclindre et le dégager en pressant sur la tête.

Vous aurez tous reconnu l'outil « miracle »...
on ne remerciera jamais assez le petit nécessaire à crustacés pour sa polyvalence !

Voici les deux « coupables » pour lesquels il nous faut maintenant une clé. BMW n'assure plus le suivi de cet accessoire pourtant toujours au catalogue. La meilleure solution reste donc un bon artisan serrurier (de préférence un vrai qui sait ce qu'il fait).
A Toulouse, je suis allé chez BEZIAN (rue de la Colombette). C'est le meilleur qu'on puisse trouver et ses tarifs sont ultra compétitifs. Pour info, j'ai payé 9,50 euros pour faire refaire une clé à partir des cylindres. Délai... 3 semaines (il est un peu débordé vu son savoir-faire), mais ça valait le coup de patienter. Pour remonter le cylindre, on y introduit la clé, on insert, et on vérouille.

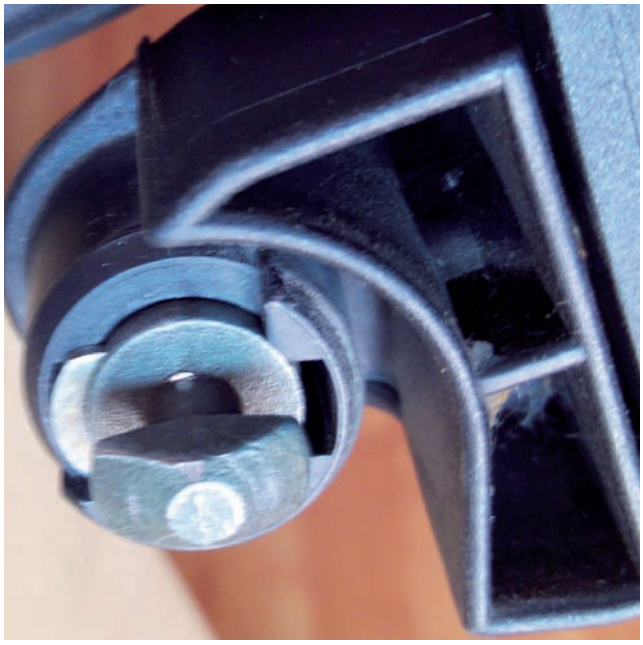

Maintenant, plus de soucis pour retirer le coupe vent en quelques instants... jsute un petit tour de clé !