Z4 sDrive E89
DEMONTAGE MECANISME D'OUVERTURE DE COFFRE - ÉCLAIRAGE COFFRE H.S.

Re: Contacteur allumage du coffre
UNREAD_POSTde Phil » 19 Jan 2020, 10:35

Bonjour à tous
J’ai résolu le problème d’allumage de la lampe du compartiment bagages, il s'agit d'un câble cassé au niveau d'un support tenant le câble.

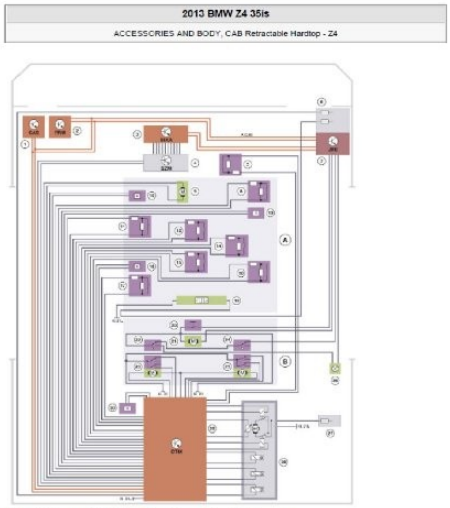


Fig. 6: Convertible Top Module - Circuit Diagram
Courtesy of BMW OF NORTH AMERICA, INC.

INDEX EXPLANATION REFERENCE CHART

| Index | Explanation |
|---|---|
| A | Roof module |
| B | Rear module |
| | |

2013 BMW Z4 35is
ACCESSORIES AND BODY, CAB Retractable Hardtop - Z4

| | |
|---|---|
| 1 | Car Access System (CAS) |
| 2 | Footwell module (FRM) |
| 3 | Integrated automatic climate control (IHKA) |
| 4 | Center console control panel (SZM) |
| 5 | "Cowl panel reached" microswitch |
| 6 | Front power distribution box |
| 7 | Junction box electronics (JBE) |
| 8 | RH microswitch, roof panel closed |
| 9 | Drive for locking retractable hardtop |
| 10 | Hall sensor, roof package extended |
| 11 | LH microswitch, roof panel closed |
| 12 | Microswitch, cowl panel unlocked |
| 13 | Hall sensor, roof panel packed |
| 14 | Microswitch, cowl panel locked |
| 15 | Microswitch, roof module compartment locked |
| 16 | Hall sensor, rear module opened |
| 17 | LH microswitch, rear module closed |
| 18 | RH microswitch, rear module closed |
| 19 | Heated rear window |
| 20 | Rear lid button |
| 21 | Release drive |
| 22 | Rear lid lock switch |
| 23 | LH automatic soft close drive |
| 24 | Rear lid lock switch |
| 25 | RH automatic soft close drive |
| 26 | Luggage compartment light |
| 27 | Battery power distribution box |
| 28 | Hydraulic unit |
| 29 | Convertible top module (CTM) |
| 30 | Hall sensor, luggage compartment partition |

SYSTEM COMPONENTS

Sur le dessus du coffre il faut enlever les 14 rivets références 07147136172 en noir sur la photo
Et le support triangle en bleue vis torse.

Ensuite il faut avoir accès au système de fermeture, solidaire du coffre grâce à 6 vis tors plus 1 différente dans la poignet.

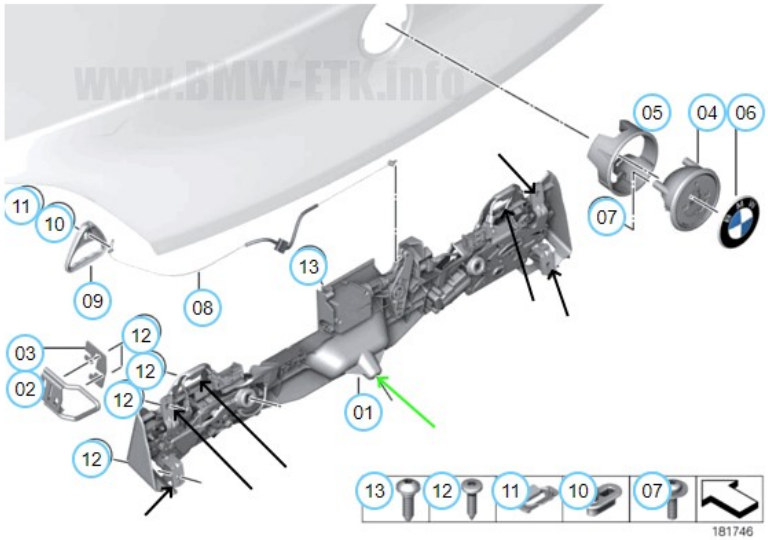

Prévoir un système pour suspendre le système de fermeture ici des fils électriques rigides.
Pour la photo et la compréhension je mais une image sortie de la vidéo posté sur ce sujet

Après une séance de "touche les fils" pour voir si la lampe s’allume nous avons trouvé rapidement.

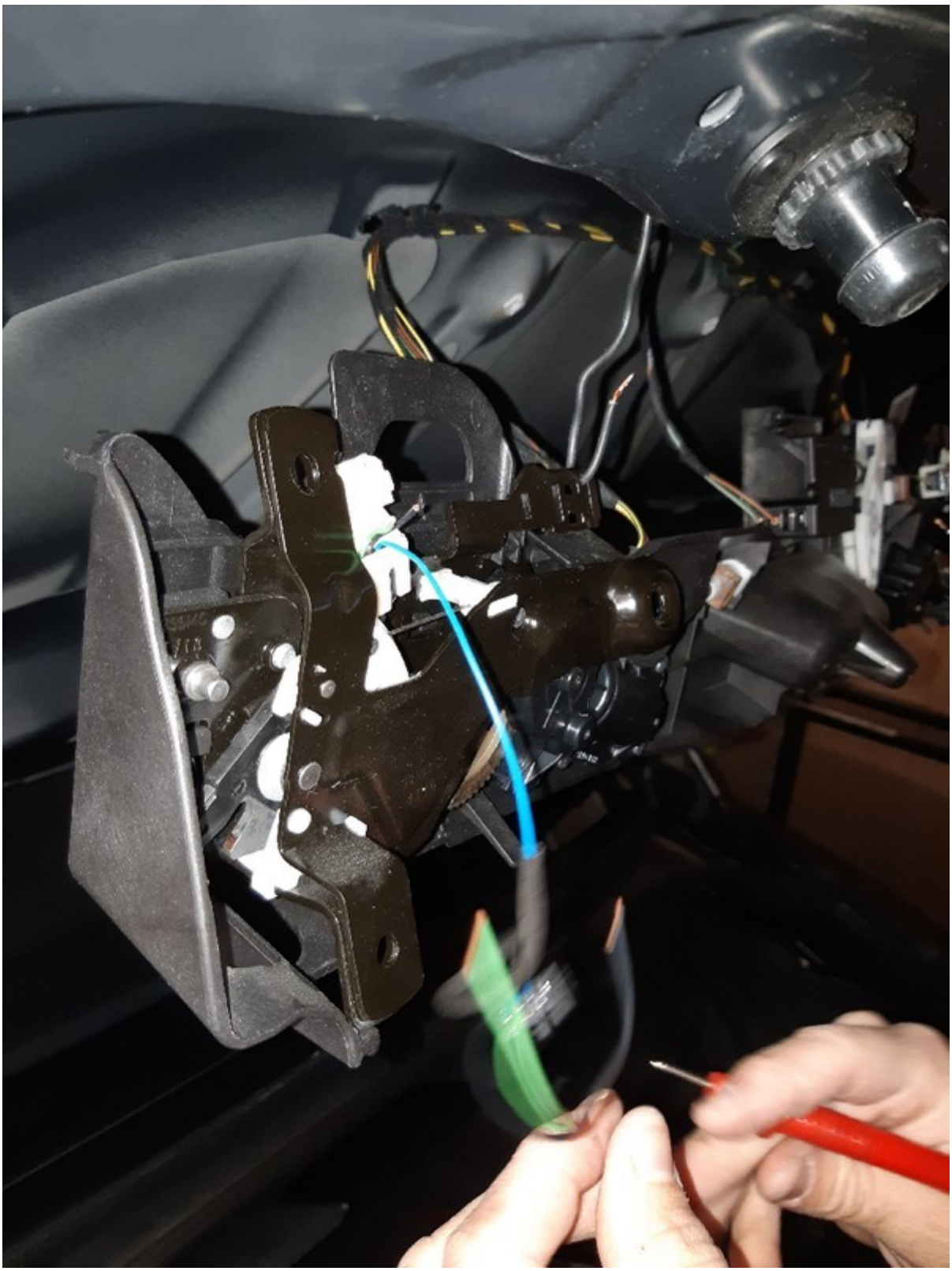

Le câble est sectionné au niveau de la patte de maintien.

Après c’est opération soudure et remontage.

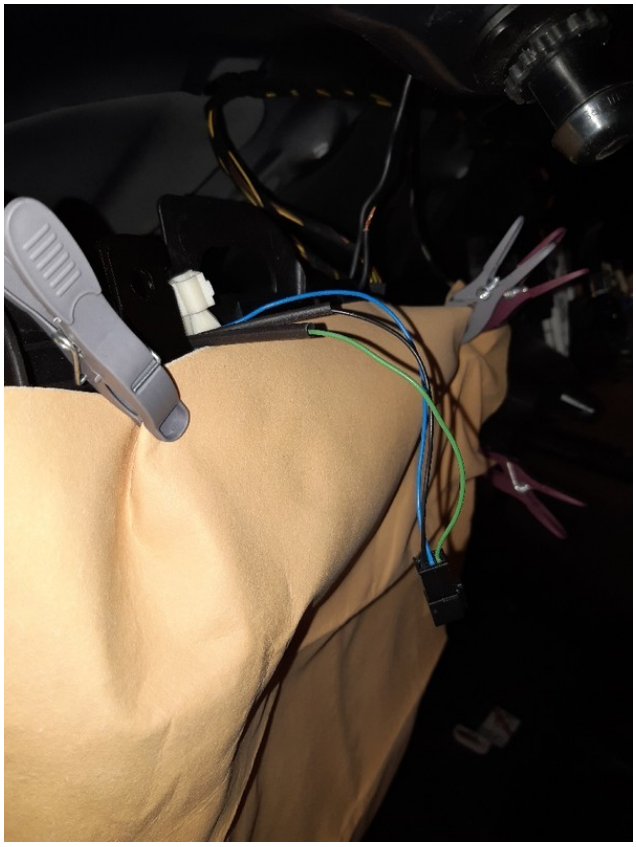

Merci pour votre aide ça fonctionne correctement maintenant.

Phil
Z4 sdrive 3.0 - black sapphire -